DV 系列电磁阀

DV 系列是 CLIPPARD 开发的新一代扁平弹簧技术的大流量电磁阀，最大流量达 100L/min，基于 EV 系列的成熟设计，DV 系列采用了更大尺寸的动铁芯，3 通支持双向承压。阀体材料为 303 不锈钢，内件采用同等规格材料，具有更好的耐腐蚀性，DV 同样继承了 EV 的静音特点，让您的设备远离噪音带来的不愉快。

- 10 亿次使用寿命
- 低泄漏设计
- 小尺寸、大流量
- 低发热线圈
- 静音设计
- 易于集成安装
- 提供同结构比例阀

基本参数

介质	干燥、洁净、非腐蚀性气体
主体材料	不锈钢，Ultem ™，PPS
压力范围	Vac.-100psi
功率	1.9W
响应时间	10-15ms
接线方式	30cm 飞线、2.8 插簧端子
密封材料	标准为 NBR；可选 FKM , EPDM , Silicone
接口尺寸	#10/32，M5 板式安装或 1/8" NPT / G1/8 螺纹孔
使用温度	0-50℃
电压	12 、24 VDC （95%-125%）

主要应用

- 泄漏测试
- 样气控制
- 在线色谱
- VOC 设备
- 医疗培训设备
- 飞行模拟
- 标气发生设备
- 环境检测设备
- 纺织设备
- 气动运动控制
- 工业控制
- 呼吸麻醉
- 机器人

• 内部结构

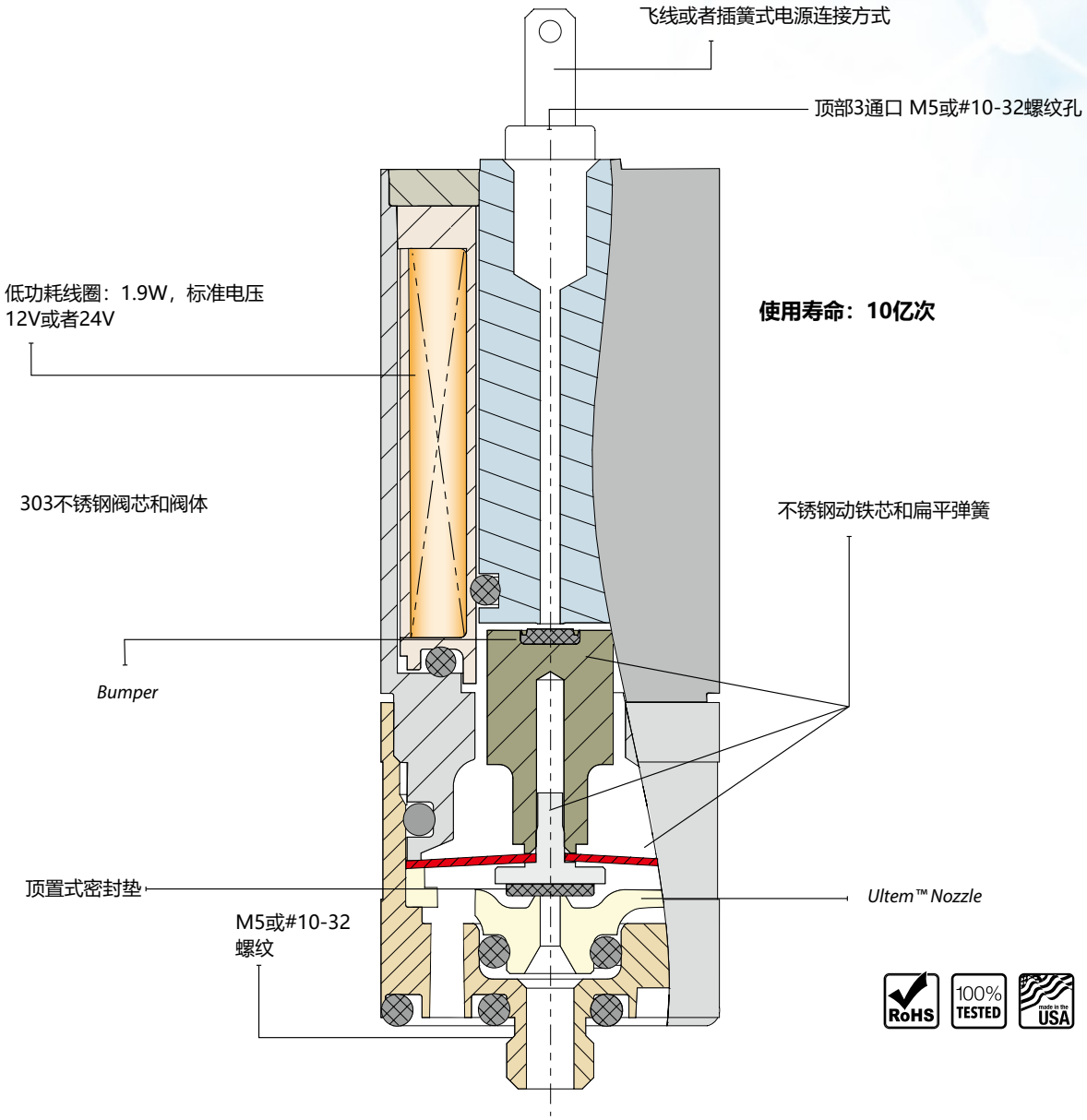
飞线或者插簧式电源连接方式
顶部3通口 M5或#10-32螺纹孔
低功耗线圈：1.9W，标准电压
12V或者24V
使用寿命：10亿次
303不锈钢阀芯和阀体
不锈钢动铁芯和扁平弹簧
Bumper
顶置式密封垫
Ultem™ Nozzle
M5或#10-32
螺纹
RoHS
100%
TESTED
made in the
USA

• 流量曲线 & 结构功能

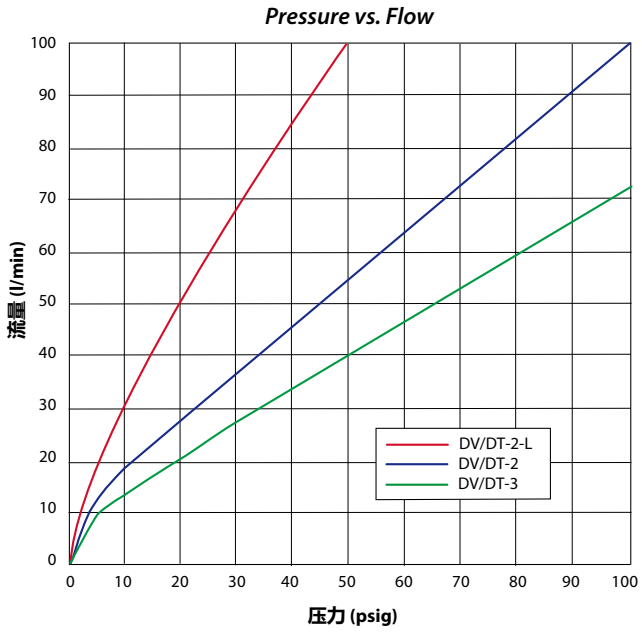

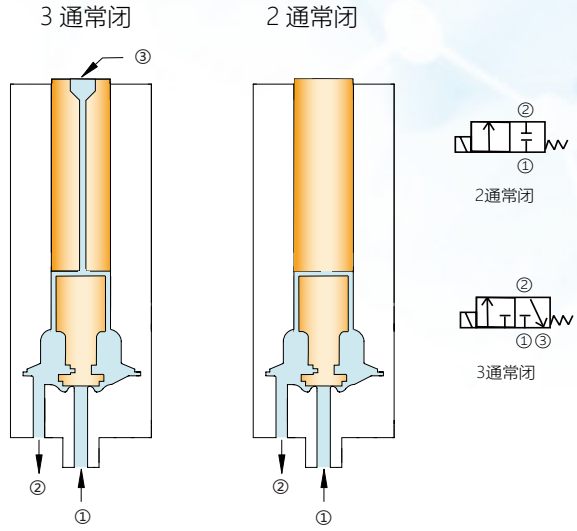

• 型号推荐表（公制尺寸・适用于中国地区）

功能	安装方式	电压	最高工作压力 < 口径 >	
标准款			100psi <1.3mm>	50psi <1.8mm>
2 通常闭	底板式	12V	DT-2M-12	DT-2M-12-L
		24V	DT-2M-24	DT-2M-24-L
	螺纹孔	12V	M-DT-2-12	M-DT-2-12-L
		24V	M-DT-2-24	M-DT-2-24-L
3 通常闭	底板式	12V	M-DT-3M-12	
		24V	M-DT-3M-24	
	螺纹孔	12V	M-DT-3-12	
		24V	M-DT-3-24	

- 中国区推荐优先使用 DT 插簧式，常备一定量库存，并提供标准 50cm 电源线。
- 还可选 DV- 飞线式（线长 30cm），如 DV-2M-12。
- 公制螺纹为前缀 M-，标准螺纹均为 M5，未添加 M- 的前缀，标准螺纹为英制 #10/32，英制公头 #10/32 可以通配 M5 的螺纹孔。
- 标准型号的密封材料为 NBR，使用温度为 0-50℃。
- 可选特殊密封材料：FKM 后缀 -V（起订量 1 个），EPDM 后缀 -E（起订量 25 个），硅橡胶后缀 -S（起订量 25 个），如 DT-2M-12-V
- 如果进气有颗粒杂质，易破坏密封面，造成泄漏，标准过滤精度为 40μm。

• 安装底板 – 多阀

单侧安装	
阀数量	型号
2 位	M-15781-2
4 位	M-15781-4
6 位	M-15781-6

材料：铝合金，表面黑色氧化处理
安装孔：端部 G1/8，工作孔：G1/8

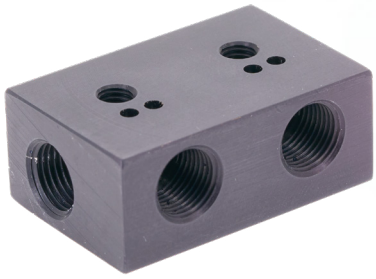

• 安装底板 – 单阀

M-15490-5 (G1/8)

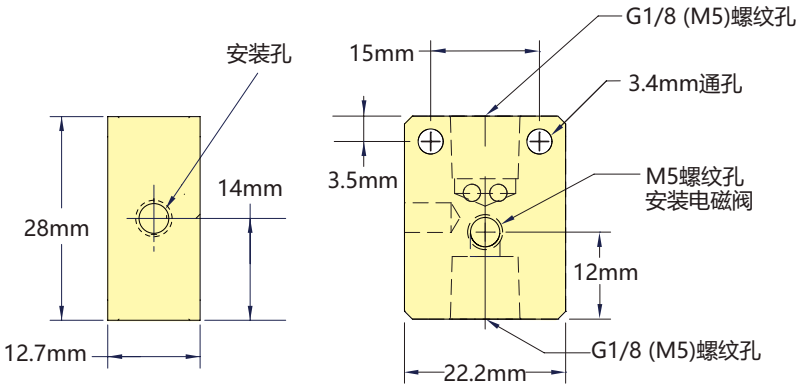

• 附件 – 电源线

ET-WX50 (长度 50cm)

• 外形尺寸

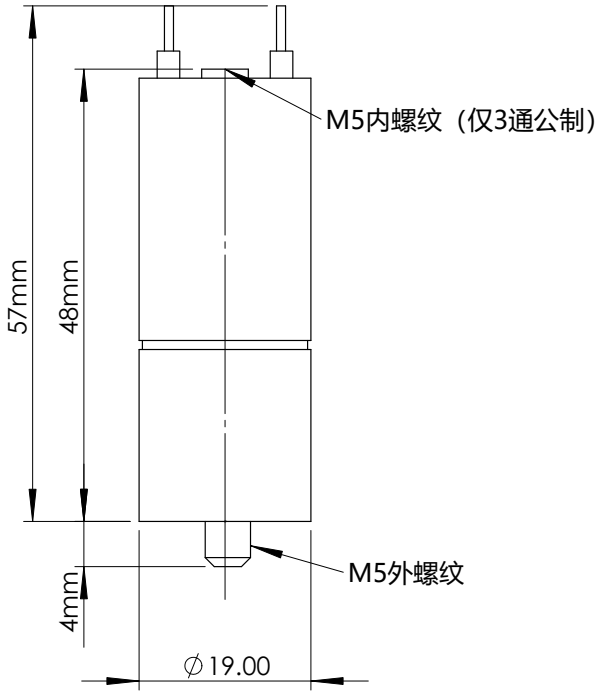

• 底部安装尺寸与 EV 系列一致